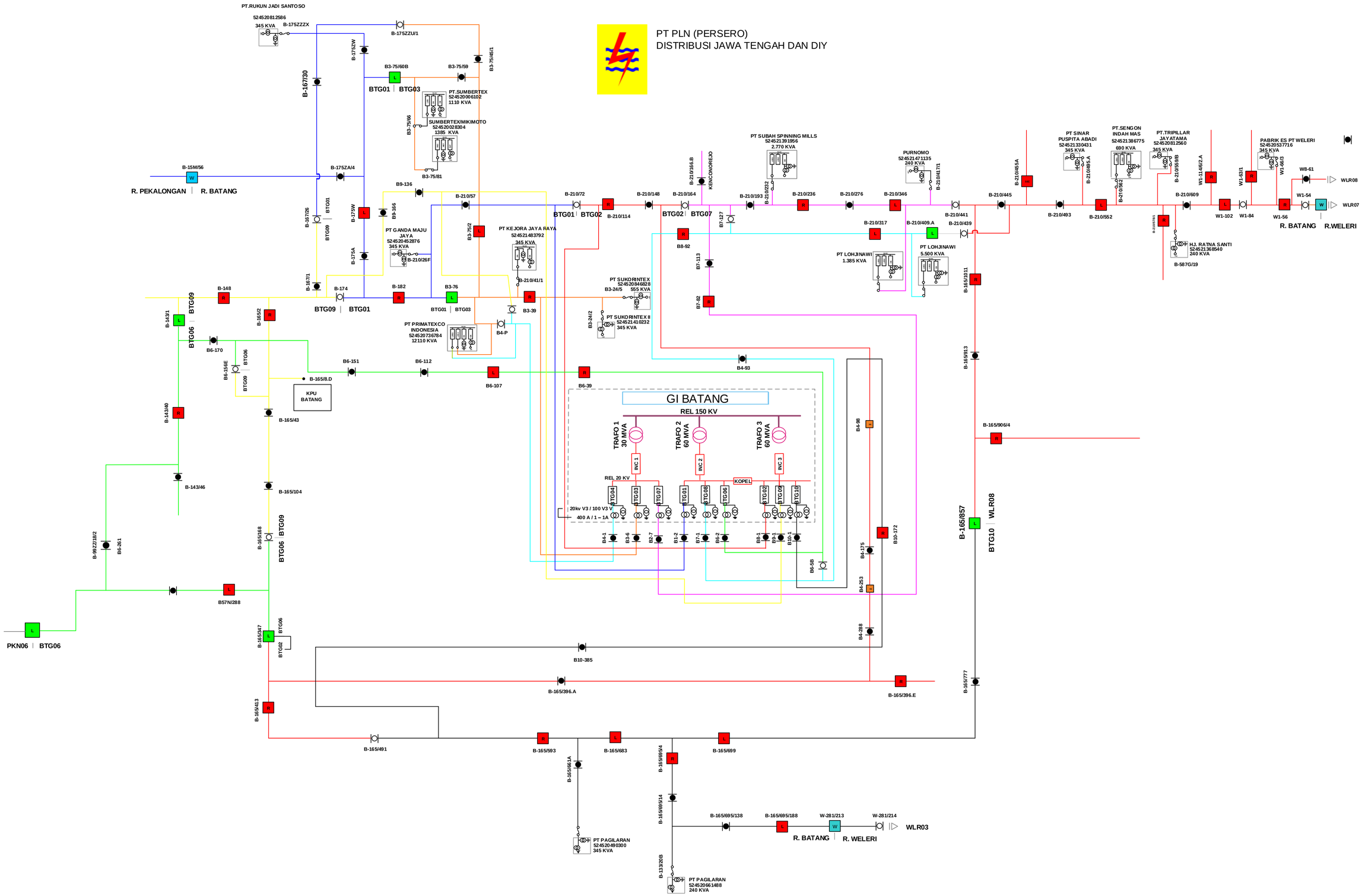
PT PLN (PERSERO)
DISTRIBUSI JAWA TENGAH DAN DIY
PT.RUKUN JADI SANTOSO
R. PEKALONGAN
R. BATANG
PT.SUMBERTEX
SUMBERTEX/MIKIMOTO
PT GANDA MAJU JAYA
PT KEJORA JAYA RAYA
PT PRIMATEXCO INDONESIA
PT SUKORINTEX
PT SUKORINTEX II
PT SUBAH SPINNING MILLS
PT LOHJINAWI
PT LOHJINAWI
PURNOMO
PT SINAR PUSPITA ABADI
PT.SENGON INDAH MAS
PT.TRIPILLAR JAYATAMA
PABRIK ES PT WELERI
HJ. RATNA SANTI
R. BATANG
R.WELERI
KPU BATANG
GI BATANG
REL 150 KV
TRAFO 1 30 MVA
TRAFO 2 60 MVA
TRAFO 3 60 MVA
REL 20 KV
KOPEL
20kv V3 / 100 V3 V
400 A / 1 – 1A
PKN06
BTG06
BTG09
BTG01
BTG02
BTG03
BTG07
BTG10
WLR08
WLR03
R. BATANG
R. WELERI
PT PAGILARAN
PT PAGILARAN